FX Series

FX1000V

Leistungskurven

Die Nennleistung dieses Motors ist die nach SAE J1349 an einem Serienmotor gemessene Nettoleistung.Die tatsächliche Motorleistung hängt von zahlreichen Faktoren ab, u. a. von der Betriebsdrehzahl des Motors im Einsatz, Umgebungsbedingungen, Wartung und anderen Einflussgrößen.

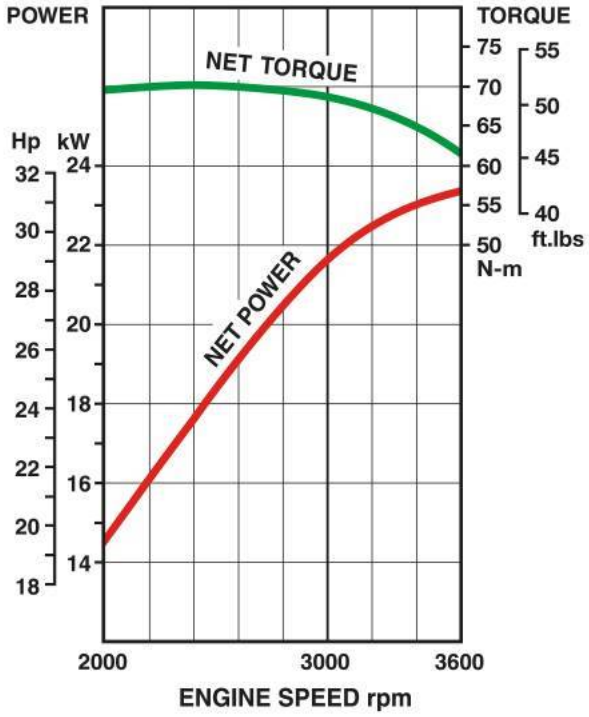

Type

- **4-Takt**
- **Luftgekühlt**
- **V-Motor**
- **obenliegendes Ventil**
- **Vertikale Welle**

Technische Daten

Motortyp	4-Stroke, Vertical Shaft, V-Twin, OHV, Air-cooled
Max. Leistung	23.5 kW (31.4 hp) / 3600 rpm
Fassungsvermögen Öl	2.2 litres
Anzahl der Zylinder	2
Hubraum	999 cm³
Abmessungen (L x H x B) (mm)	508 x 500 x 636
Bohrung x Hub	89.2 x 80 mm
Fassungsvermögen Kraftstofftank	
Max. Drehmoment	69.6 Nm (51.3 ft.lbs) / 2400 rpm
Trockengewicht	62.6 kg

Besondere Merkmale

- Hochleistungs-Schmiersystem
- Hochleistungs-Ölkühler
- 3 Ventile pro Zylinder
- Zylinderlaufbuchsen aus Gusseisen
- Automatische Dekompressionsvorrichtung
- Zweistufiger Luftfilter
- Metallgehäuse
- 90-Grad-V-Motor
- Elektronische Zündung
- Innenbelüfteter Doppelvergaser mit Kraftstoff-Magnetventil
- Sphärische Brennräume
- Reinigungsöffnungen
- Robuster elektronischer Anlasser
- Hängende Ventile
- Rotierender Grasabweiser

Optionen

- Welle in verschiedenen Ausführungen
- Stufenlose Drehzahlregelung
- 20-A-Ladespule
- 26-A-Ladespule
- Verschiedene Ölablässe
- Öldruckschalter

Kawasaki ENGINES

FX Series
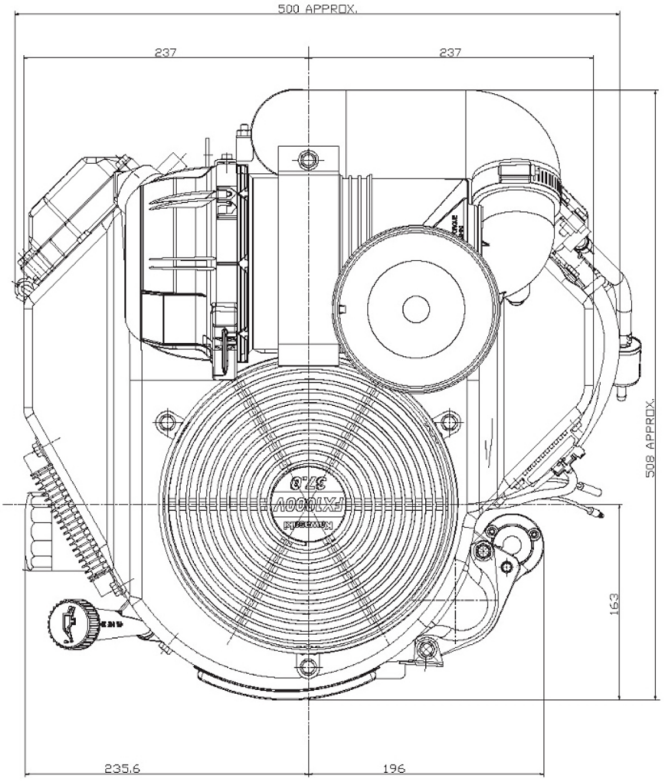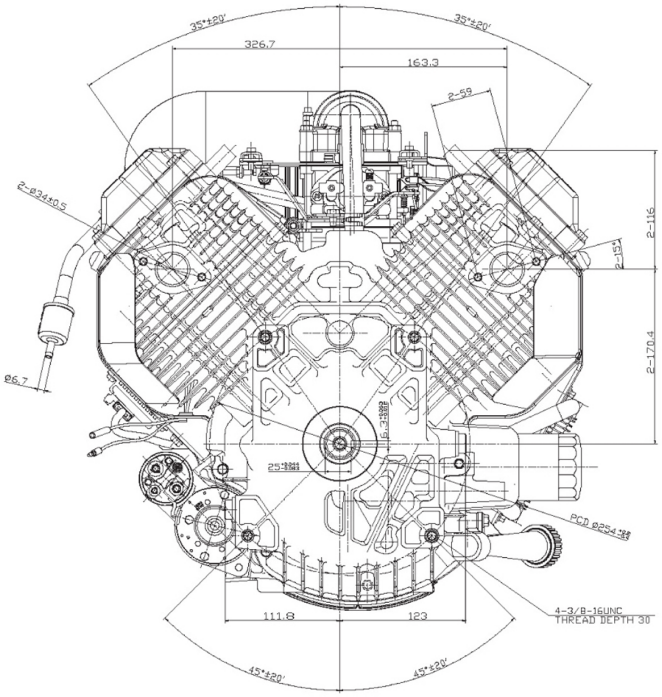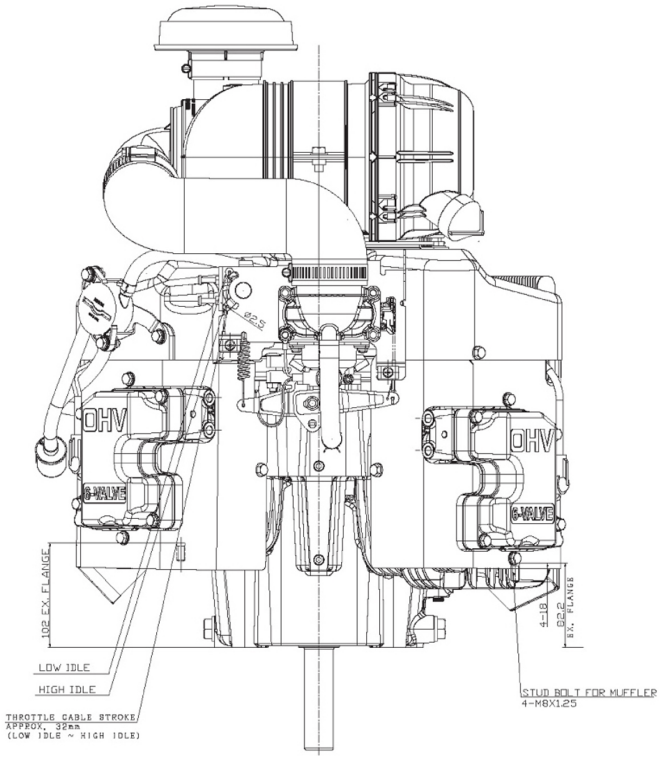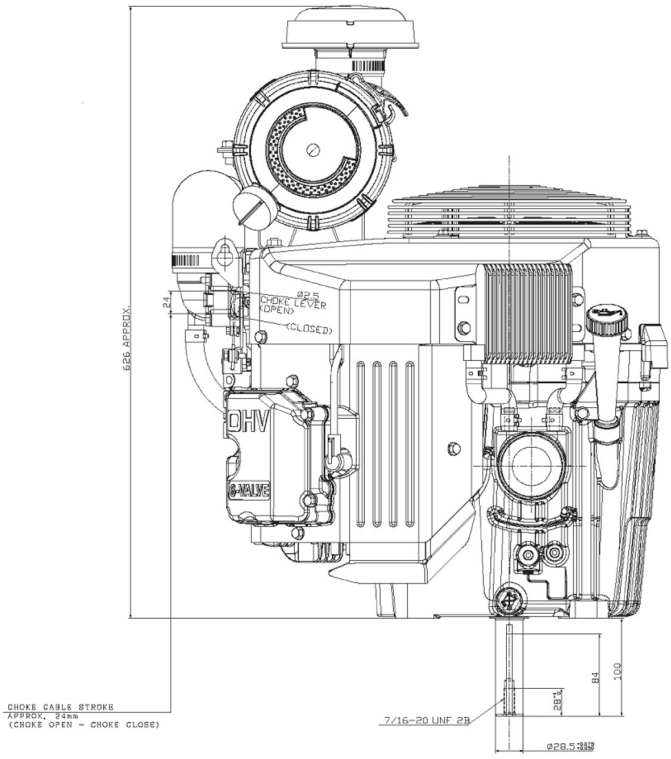
FX1000V