Kawasaki ENGINES

TJ Series

TJ45E

Leistungskurven

Die Nennleistung dieses Motors ist die nach SAE J1349 an einem Serienmotor gemessene Nettoleistung.Die tatsächliche Motorleistung hängt von zahlreichen Faktoren ab, u. a. von der Betriebsdrehzahl des Motors im Einsatz, Umgebungsbedingungen, Wartung und anderen Einflussgrößen.

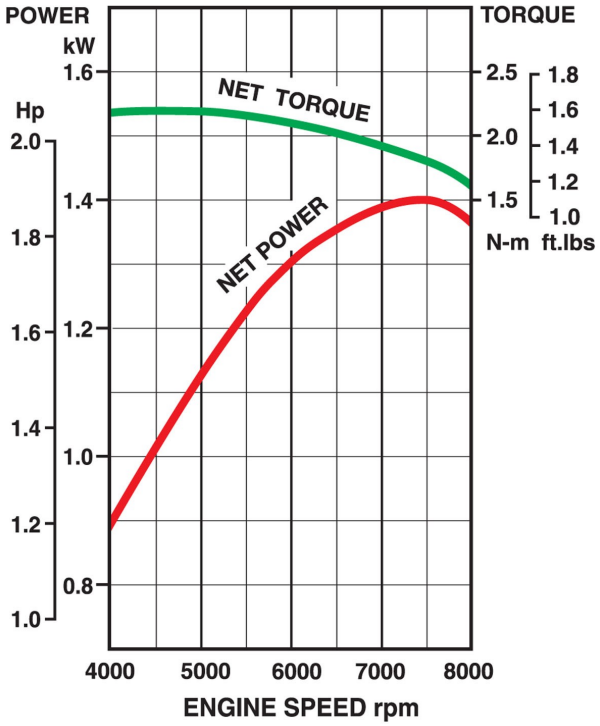

Type

- **2-Takt**
- **Luftgekühlt**
- **Einzylinder**
- **Horizontale Welle**

Technische Daten

Motortyp	2-Stroke, Horizontal Shaft, Single Cylinder, Air-cooled
Max. Leistung	1.42 kW (1.90 hp) / 7500 rpm
Fassungsvermögen Öl	
Anzahl der Zylinder	1
Hubraum	45.4 cm³
Abmessungen (L x H x B) (mm)	189 x 264 x 262
Bohrung x Hub	42.5 x 32 mm
Fassungsvermögen Kraftstofftank	0.9 litres
Max. Drehmoment	2.18 Nm (1.61 ft.lbs) / 5000 rpm
Trockengewicht	3.9 kg

Besondere Merkmale

- Fliehkraftkupplung
- Kraftstoffgemisch 50:1
- Kawasaki-Schichtenspülsystem
- Voll verkleidete Bauweise
- KAR-Reversierstarter
- Polyurethanschaum-Luftfilter
- Membranvergaser

Kawasaki ENGINES

TJ Series
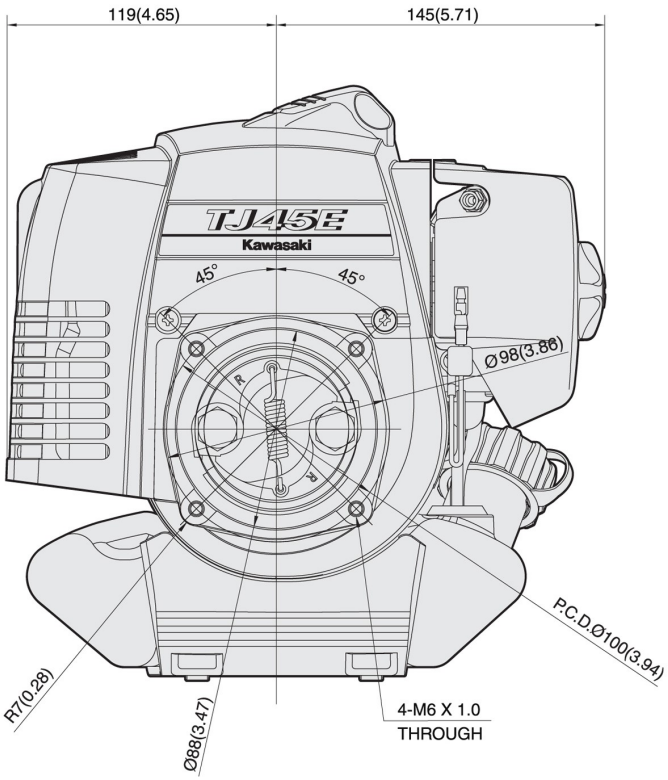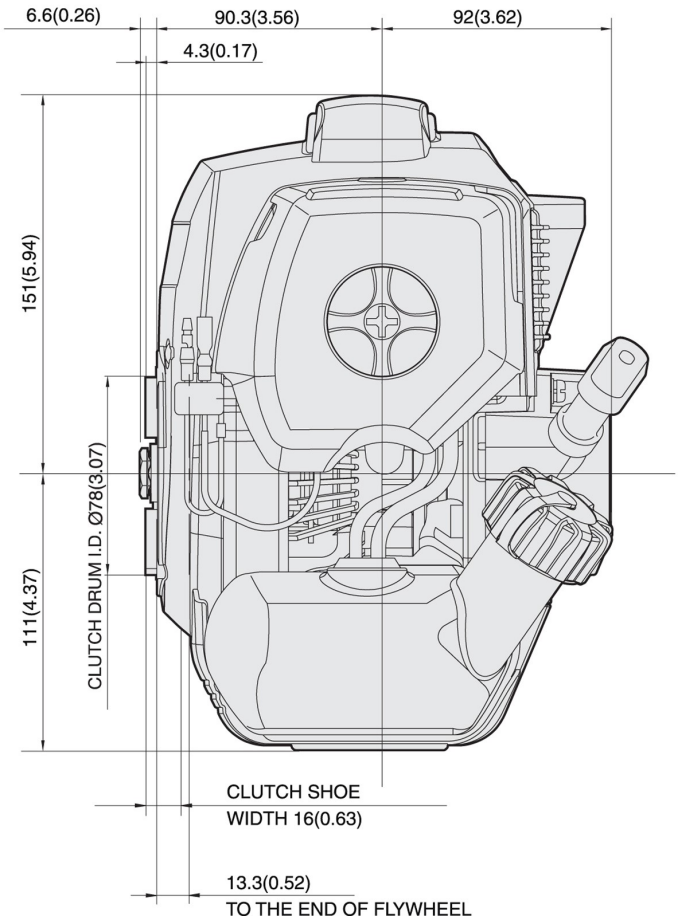
TJ45E