Kawasaki ENGINES

FR Series

FR691V

Leistungskurven

Die Nennleistung dieses Motors ist die nach SAE J1349 an einem Serienmotor gemessene Nettoleistung.Die tatsächliche Motorleistung hängt von zahlreichen Faktoren ab, u. a. von der Betriebsdrehzahl des Motors im Einsatz, Umgebungsbedingungen, Wartung und anderen Einflussgrößen.

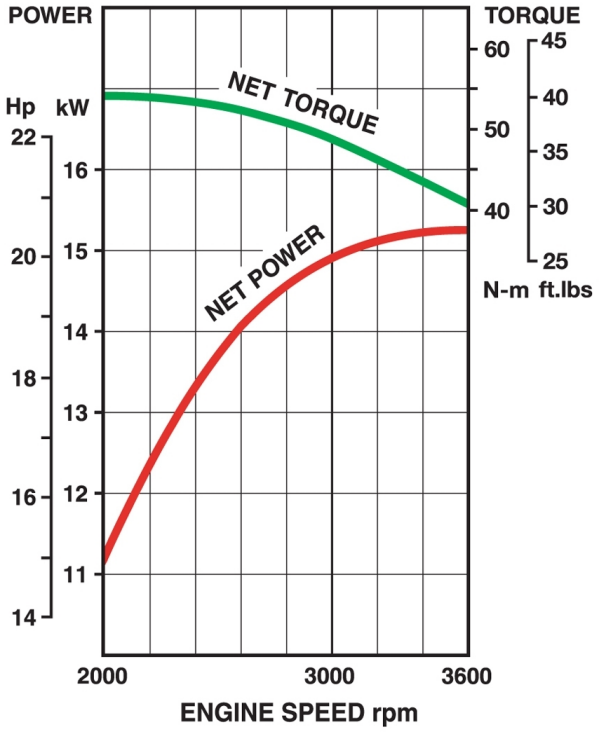

Type

- 4-Takt
- Luftgekühlt
- V-Motor
- obenliegendes Ventil
- Vertikale Welle

Technische Daten

Motortyp	4-Stroke, Vertical Shaft, V-Twin, OHV, Air-cooled
Max. Leistung	15.5 kW (20.8 hp) / 3600 rpm
Fassungsvermögen Öl	2.2 litres
Anzahl der Zylinder	2
Hubraum	726 cm³
Abmessungen (L x H x B) (mm)	498 x 461 x 392
Bohrung x Hub	78 x 76 mm
Fassungsvermögen Kraftstofftank	
Max. Drehmoment	53.0 Nm (39.1ft.lbs) / 2000 rpm
Trockengewicht	40.0 kg

Besondere Merkmale

- Bendix-Anlasser
- Hochleistungs-Schmiersystem
- Zylinderlaufbuchsen aus Gusseisen
- Innenbelüfteter Vergaser mit Kraftstoff-Magnetventil
- Automatische Dekompressionsvorrichtung
- 90-Grad-V-Motor
- Elektronische Zündung
- Sphärische Brennräume
- Hängende Ventile
- Rotierender Grasabweiser

Optionen

- Welle in verschiedenen Ausführungen
- Stufenlose Drehzahlregelung
- 20-A-Ladespule
- Verschiedene Ölablässe
- Öldruckschalter
- Schalldämpfer

Kawasaki ENGINES

FR Series
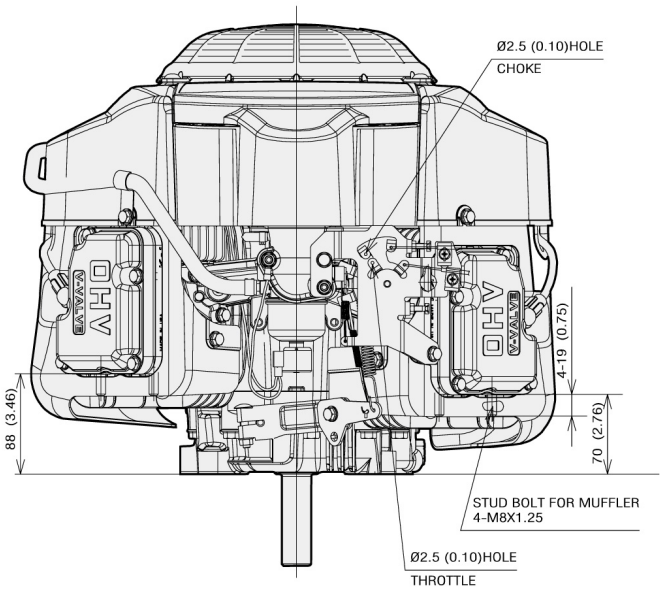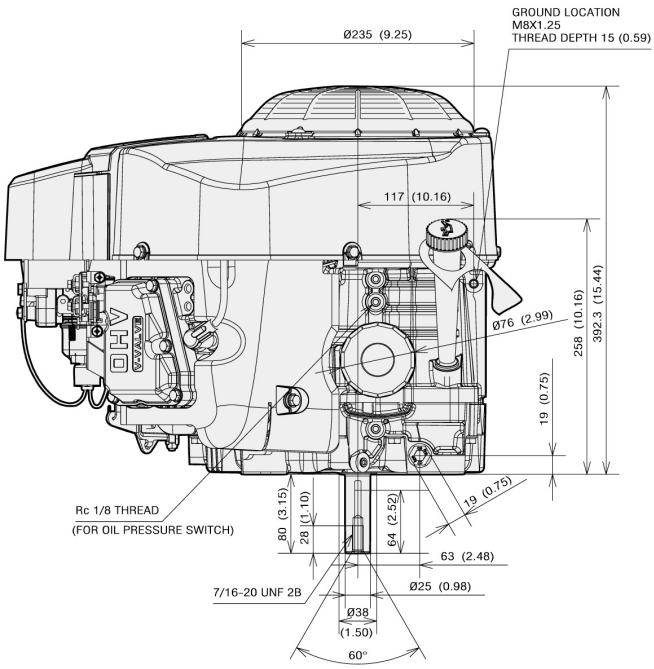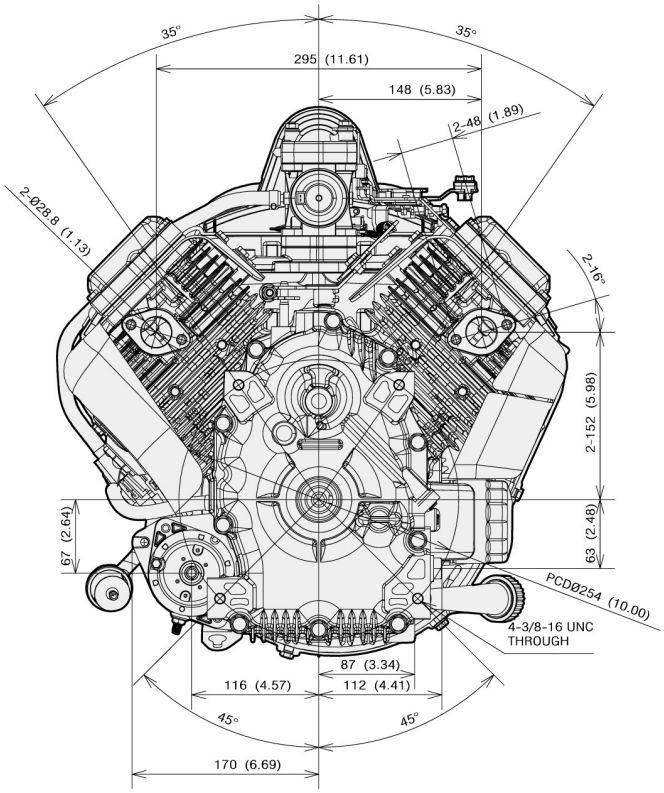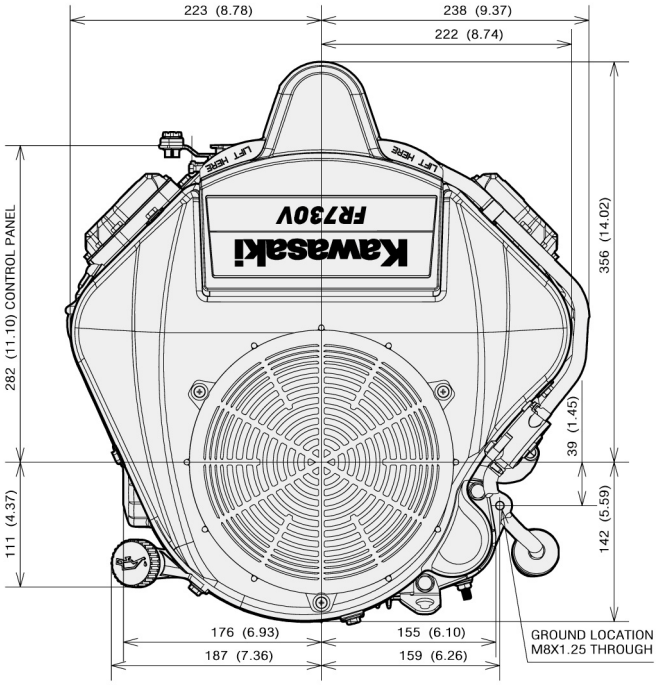
FR691V