Kawasaki ENGINES

FX Series

FX850V

Courbes de performance

La puissance nominale de ce moteur est la puissance nominale nette testée sur un moteur de production et mesurée conformément à la norme SAE J1349.La puissance réelle délivrée peut fluctuer en fonction de nombreux facteurs incluant, mais sans s'y limiter, le régime effectif du moteur en fonctionnement, les conditions de l'environnement, l'entretien et d'autres variables.

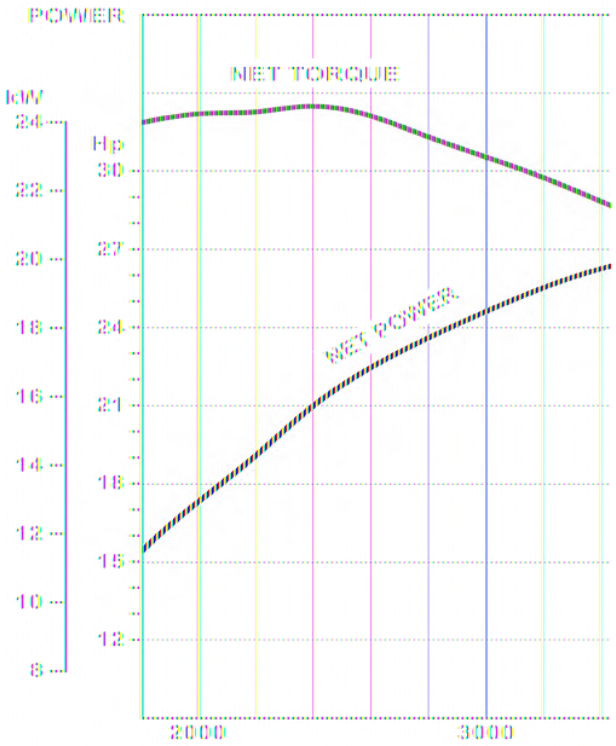

Type

- **4-temps**
- **Refroidi par air**
- **Deux cylindres en V**
- **Soupape en tête**
- **Arbre vertical**

Spécifications techniques

Type de moteur	4-Stroke, Vertical Shaft, V-Twin, OHV, Air-cooled
Puissance max.	19.9 kW (26.7 hp) 3600 rpm
Capacité en huile	2.4 litres
Nombre de cylindres	2
Cylindrée	852 cm³
Encombrement (L x W x H) (mm)	524 x 515 x 620 mm
Alésage x course	84.5 x 76 mm
Capacité du réservoir à carburant	
Couple max.	62.0 Nm (45.8 ft. lbs) 2400 rpm
Poids à sec	56.7 kg

Caractéristiques

- Injection séquentielle multipoint
- Injection électronique sous haute pression
- Ouvertures intégrées de nettoyage
- Bobine de charge 30 A
- Compensation d'altitude électronique
- Chemises de cylindre en fonte
- Conception en boucle ouverte éprouvée
- Module de commande électronique compact
- Capot moteur en métal
- Module de commande intégrée des gaz
- Allumage électronique à avance variable
- Deux cylindres en V à 90°
- Système de lubrification sous pression
- Démarreur à lanceur pour usage intensif

Options

- Variations d’arbre
- Plusieurs orifices de vidange
- Manocontacts d'huile
- Silencieux

Kawasaki ENGINES

FX Series
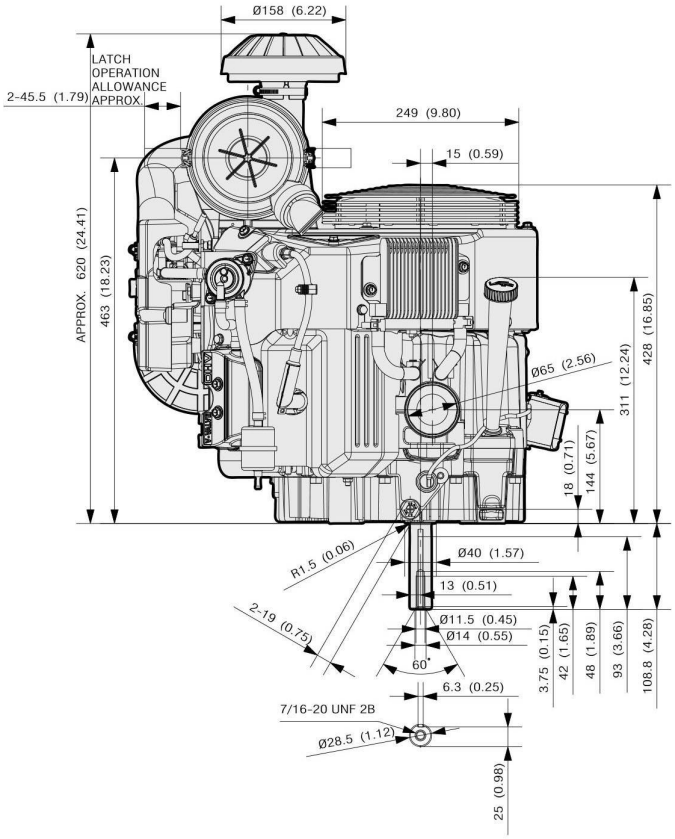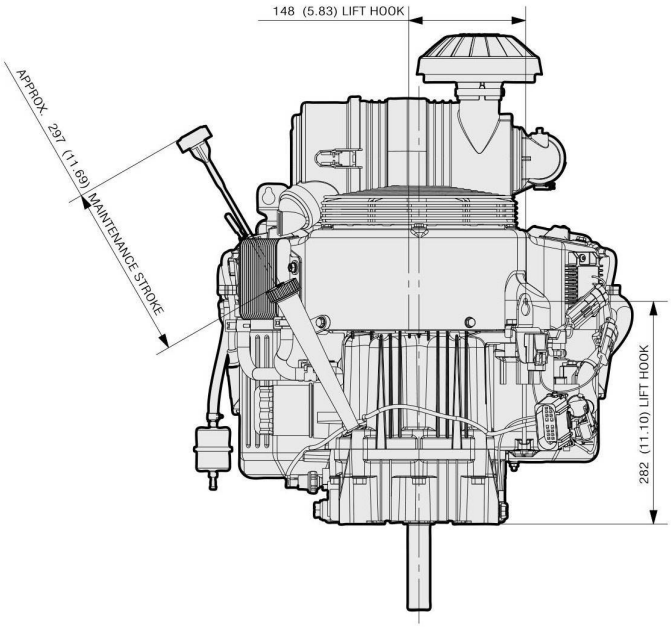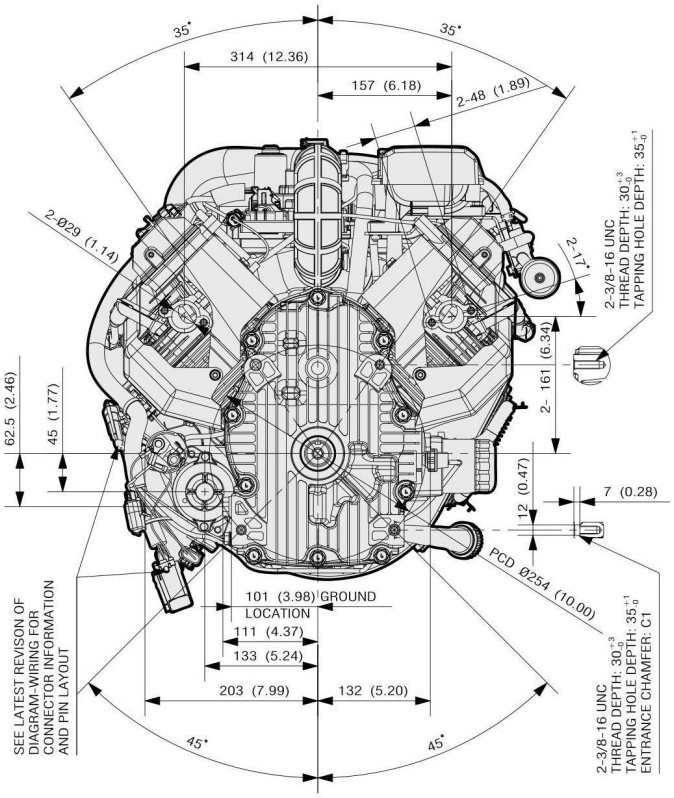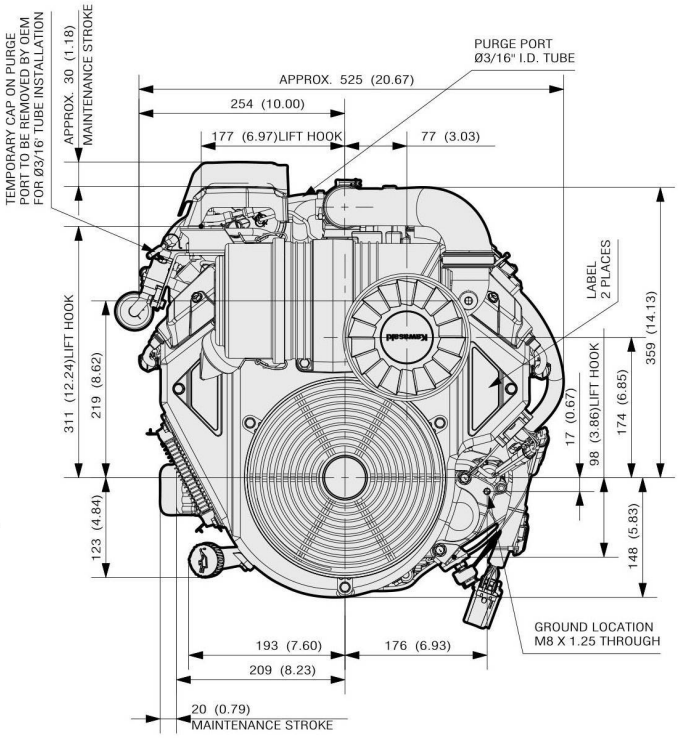
FX850V EFI