Kawasaki ENGINES

FR Series

FR541V

Type

- 4 tempi
- Raffreddato ad aria
- V-twin
- Valvole in testa
- Albero verticale

Curve di prestazione

La potenza nominale di questo motore è la potenza nominale netta testata su un motore di produzione e misurata in base alla norma SAE J1349.La potenza effettiva erogata può variare a seconda di numerosi fattori, incluse, ma non solo, la velocità di esercizio del motore in servizio, le condizioni ambientali, la manutenzione e altre variabili.

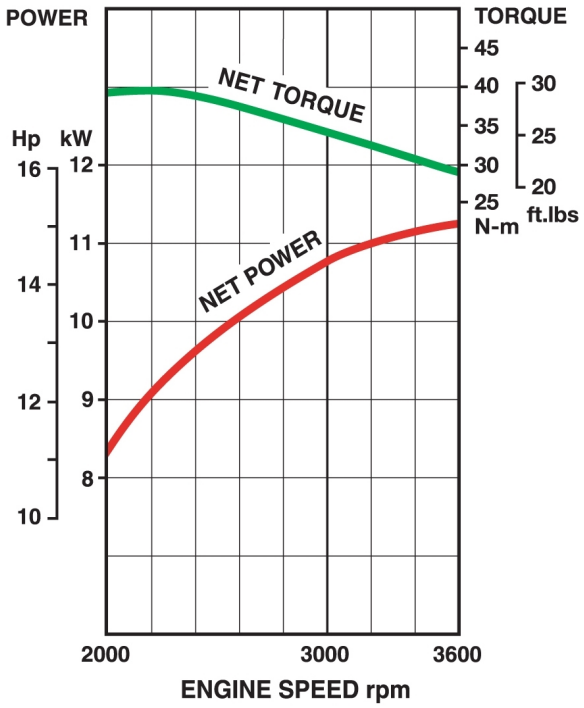

Dati tecnici

Tipo di motore	4-Stroke, Vertical Shaft, V-Twin, OHV, Air-cooled
Numero di cilindri	2
Alesaggio x corsa	73 x 72 mm
Cilindrata	603 cm³
Potenza max	11.3 kW (15.1 hp) / 3600 rpm
Coppia max	39.1 Nm (28.8ft.lbs) / 2200 rpm
Capacità serbatoio carburante	
Capacità olio	2.0 litres
Peso a secco	36.7 kg
Dimensioni (Lung. x H x Largh.) (mm)	482 x 429 x 370

Kawasaki ENGINES

Caratteristiche

- Bicilindrico a V de 90º
- Decompressione automatica
- Avviamento con innesto diretto
- Camicie cilindri in ghisa
- Accensione elettronica
- Sistema di lubrificazione ad alte prestazioni
- Carburatore con sfiato interno e solenoide chiusura carburante
- Valvole a V in testa
- Retina paraerba rotante
- Camere di combustione sferiche

Opzioni

- Marmitta
- Pressostati olio
- Varianti albero
- Alternatore da 20 A
- Vari scarichi olio
- Vari sistemi di accelerazione

Kawasaki ENGINES

FR Series
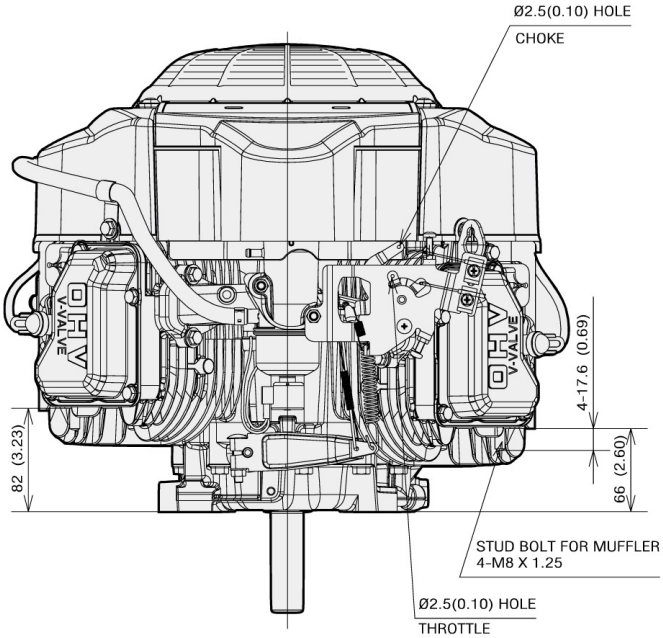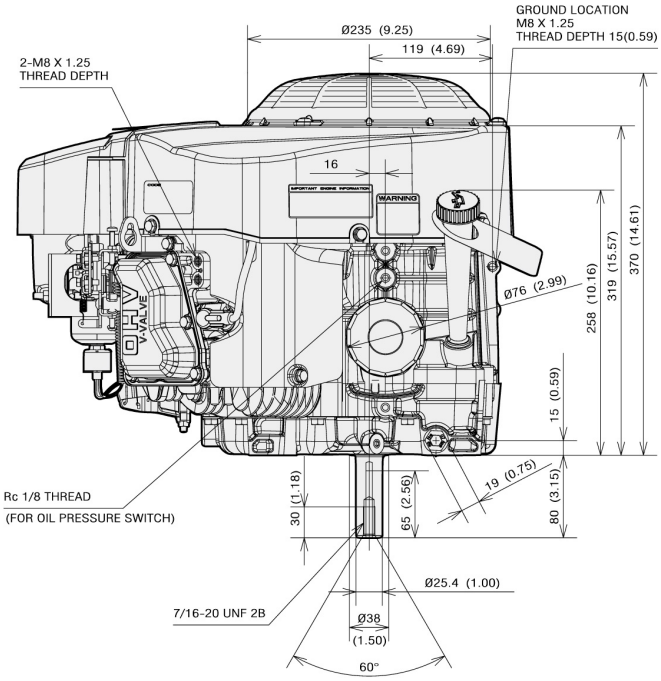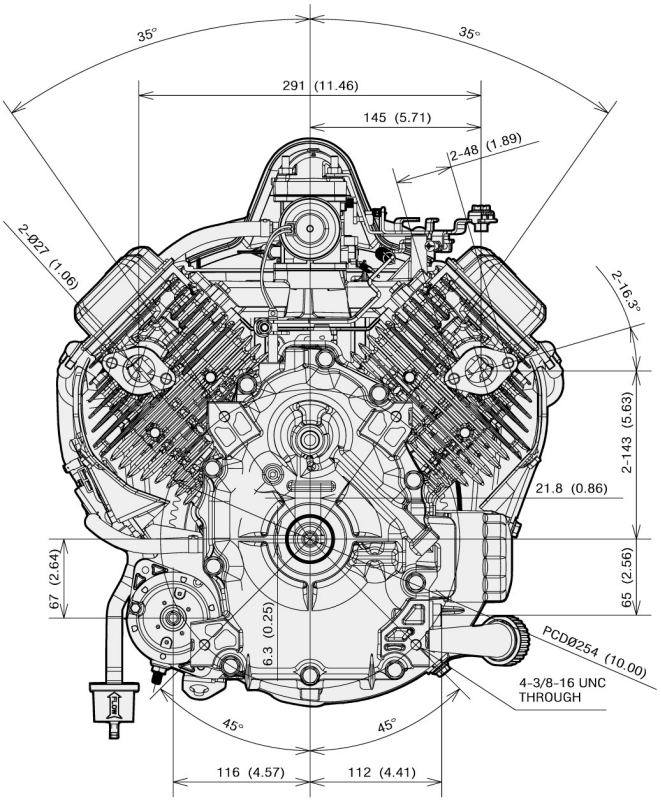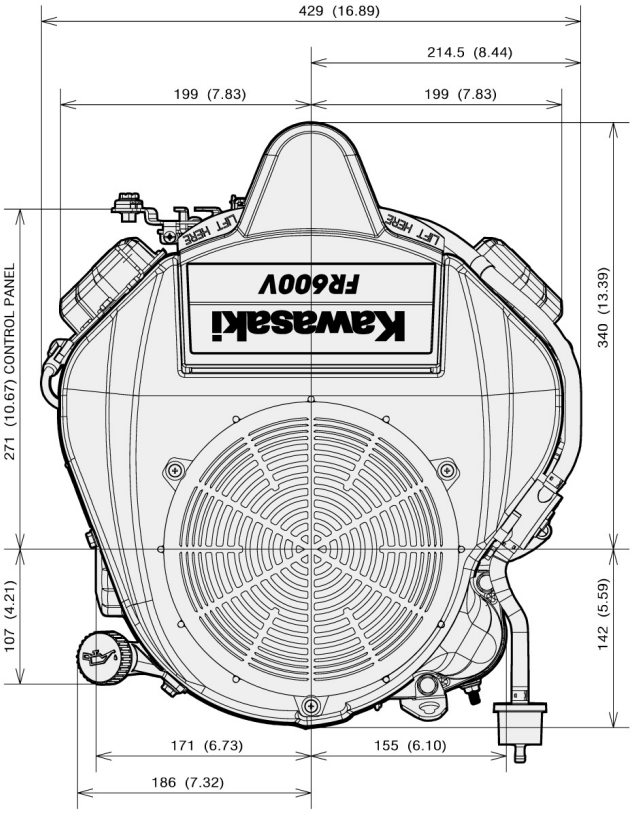
FR541V