Kawasaki ENGINES

FR Series

FR691V

Curve di prestazione

La potenza nominale di questo motore è la potenza nominale netta testata su un motore di produzione e misurata in base alla norma SAE J1349.La potenza effettiva erogata può variare a seconda di numerosi fattori, incluse, ma non solo, la velocità di esercizio del motore in servizio, le condizioni ambientali, la manutenzione e altre variabili.

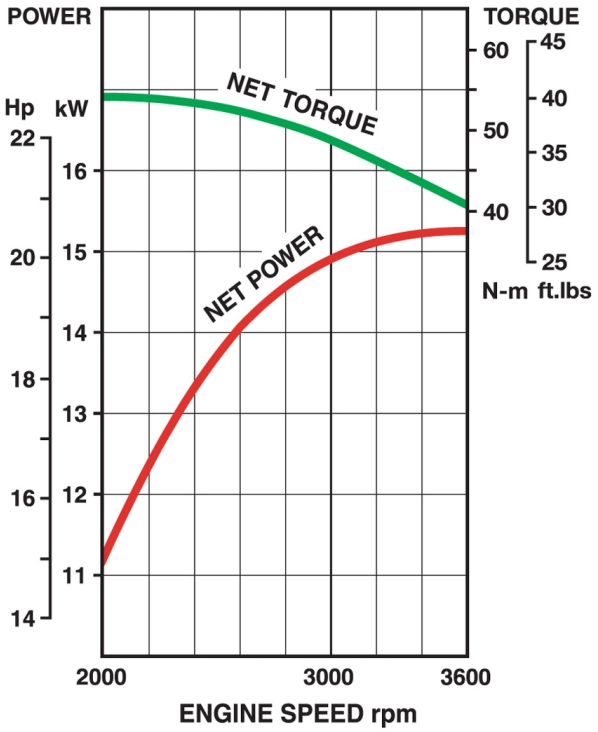

Type

- 4 tempi
- Raffreddato ad aria
- V-twin
- Valvole in testa
- Albero verticale

Dati tecnici

Tipo di motore	4-Stroke, Vertical Shaft, V-Twin, OHV, Air-cooled
Potenza max	15.5 kW (20.8 hp) / 3600 rpm
Capacità olio	2.2 litres
Numero di cilindri	2
Cilindrata	726 cm³
Dimensioni (Lung. x H x Largh.) (mm)	498 x 461 x 392
Alesaggio x corsa	78 x 76 mm
Capacità serbatoio carburante	
Coppia max	53.0 Nm (39.1ft.lbs) / 2000 rpm
Peso a secco	40.0 kg

Caratteristiche

- Avviamento con innesto diretto
- Sistema di lubrificazione ad alte prestazioni
- Camicie cilindri in ghisa
- Carburatore con sfiato interno e solenoide chiusura carburante
- Decompressione automatica
- Bicilindrico a V de 90º
- Accensione elettronica
- Camere di combustione sferiche
- Valvole a V in testa
- Retina paraerba rotante

Opzioni

- Varianti albero
- Vari sistemi di accelerazione
- Alternatore da 20 A
- Vari scarichi olio
- Pressostati olio
- Marmitta

Kawasaki ENGINES

FR Series
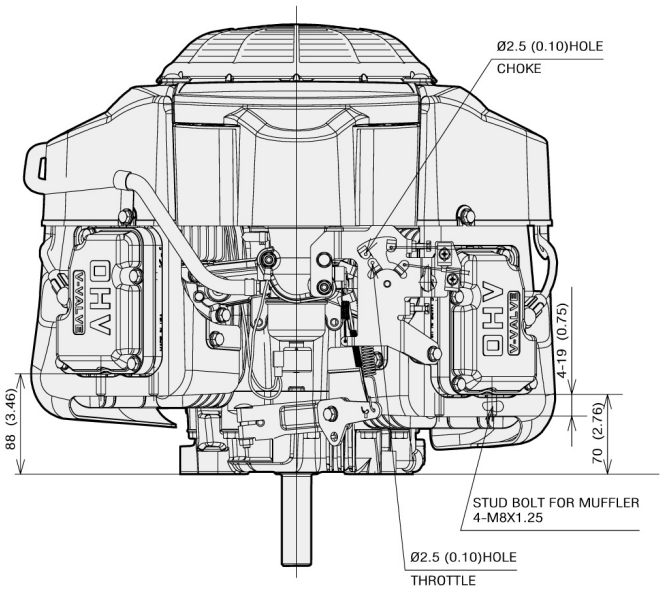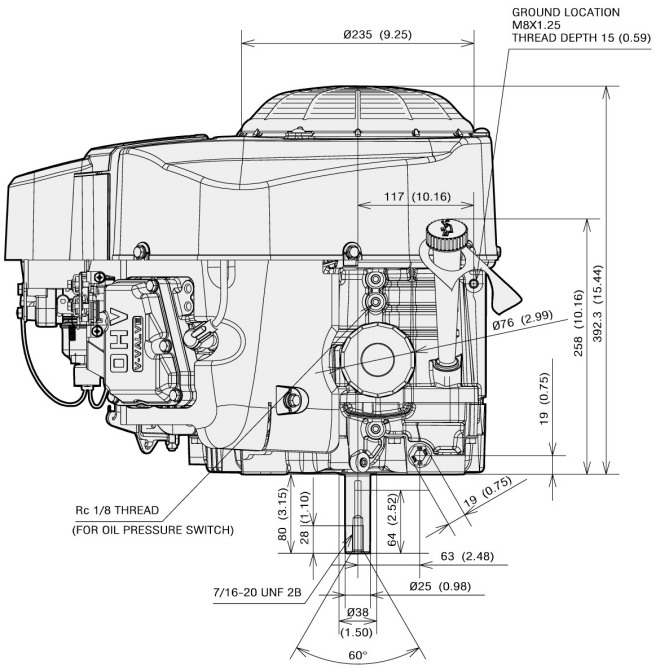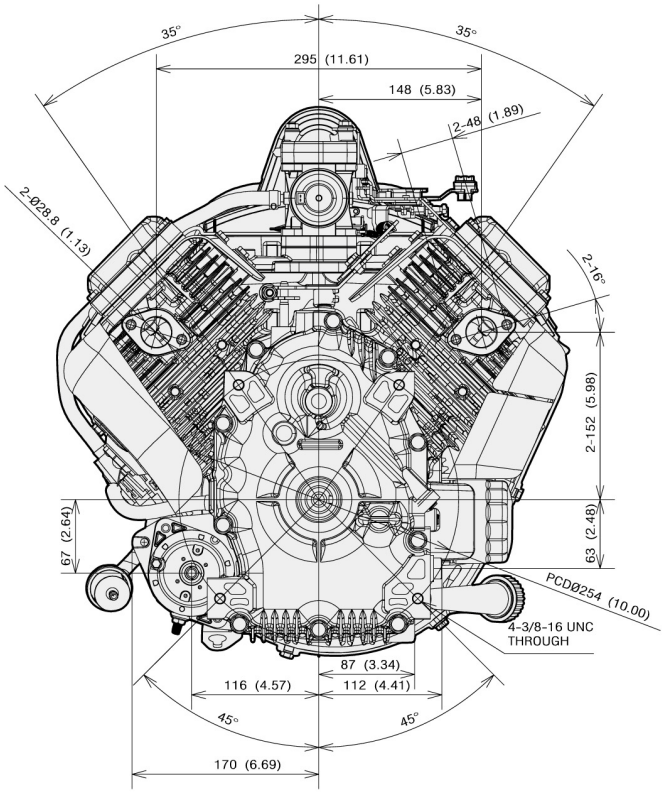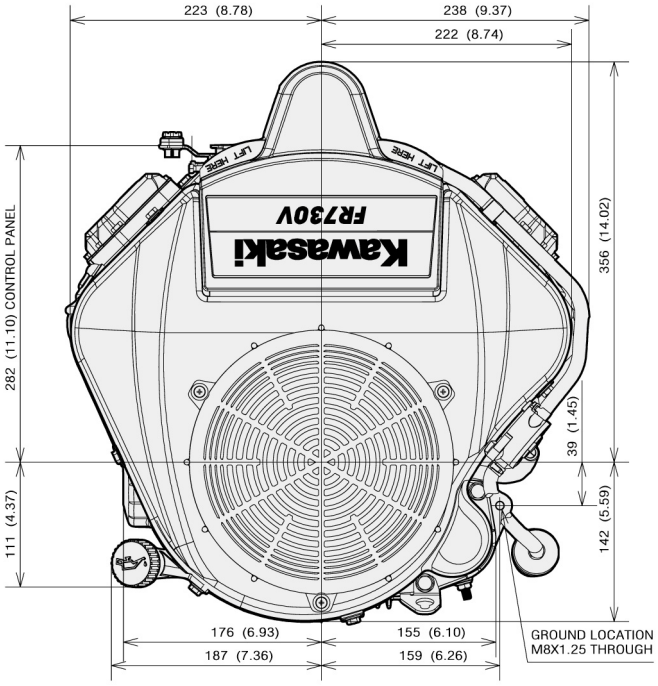
FR691V