Kawasaki ENGINES

FR Series

FR730V

Curve di prestazione

La potenza nominale di questo motore è la potenza nominale netta testata su un motore di produzione e misurata in base alla norma SAE J1349.La potenza effettiva erogata può variare a seconda di numerosi fattori, incluse, ma non solo, la velocità di esercizio del motore in servizio, le condizioni ambientali, la manutenzione e altre variabili.

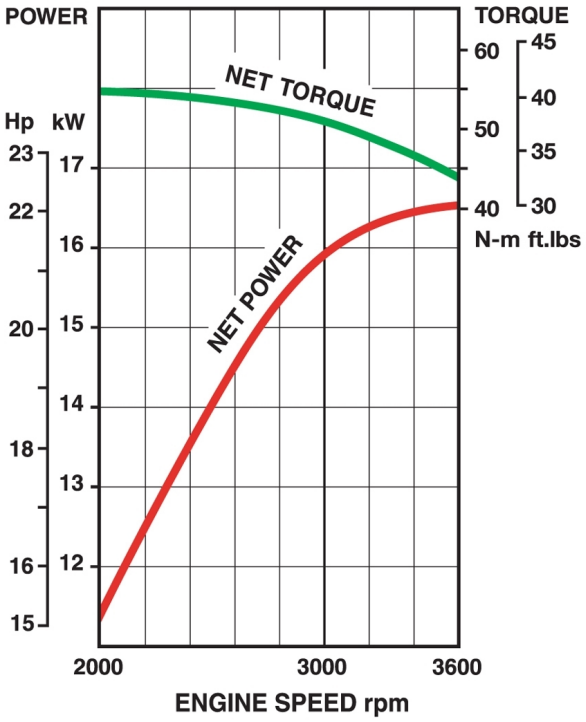

Type

- 4 tempi
- Raffreddato ad aria
- V-twin
- Valvole in testa
- Albero verticale

Dati tecnici

Tipo di motore	Air-cooled, 4-stroke, V-twin, Vertical shaft, OHV
Potenza max	16.6 kW (22.2 hp) / 3600 rpm
Capacità olio (litri)	2.0 litres
Numero di cilindri	2
Cilindrata	726 cm³
Dimensioni (Lung. x H x Largh.) (mm)	501 x 466 x 392
Alesaggio x corsa	78 x 76 mm
Capacità serbatoio carburante (litri)	
Coppia max	54.3 Nm (40.0ft.lbs) / 2000 rpm
Peso a secco	40.0 kg

Kawasaki ENGINES

Features

- Motorino avviamento
- Sistema di lubrificazione ad alte prestazioni
- Camicie cilindri in ghisa
- Carburatore con sfiato interno e solenoide chiusura carburante
- Decompressione automatica
- Bicilindrico a V di 90°
- Accensione elettronica
- Camera di combustione sferica
- Valvole a V in testa
- Retina paraerba rotante

Opzioni

- Opzioni albero motore
- Opzioni comando acceleratore
- Alternatore da 13 o 20 amp.
- Opzioni scarico olio
- Interruttori pressione olio

Kawasaki ENGINES

FR Series
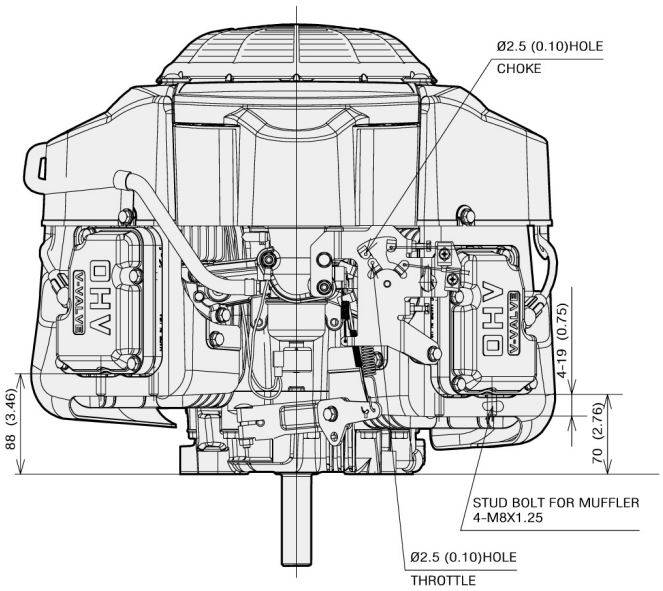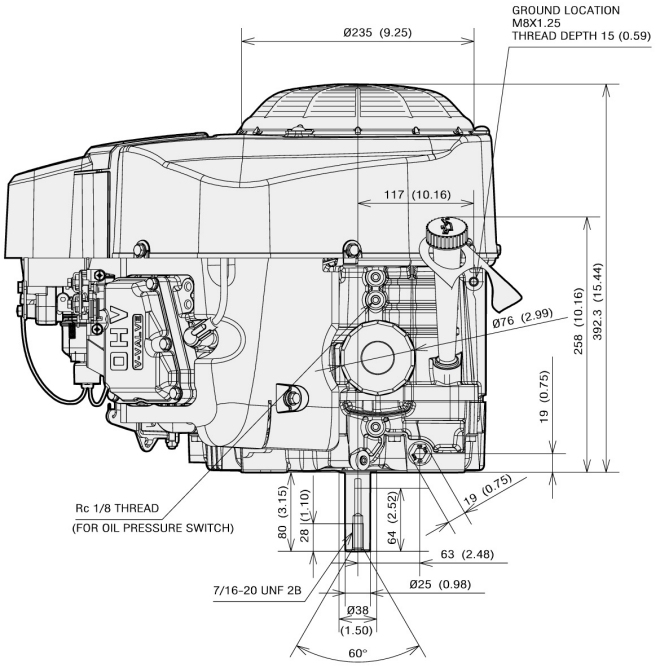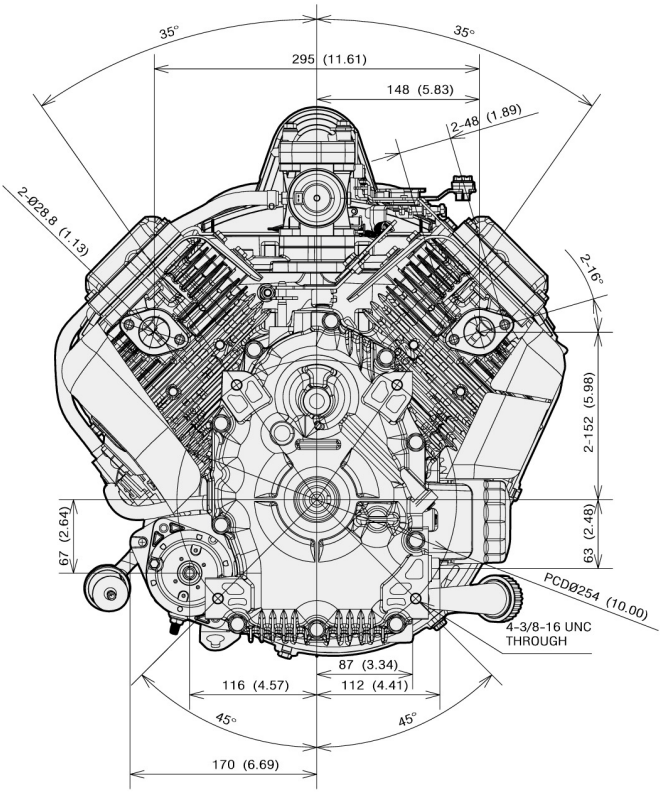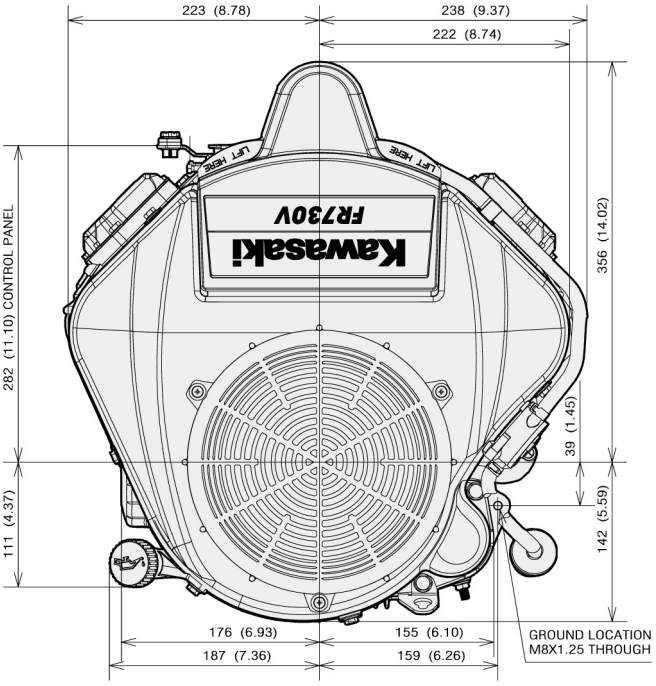
FR730V