FX Series

FX801V

Curve di prestazione

La potenza nominale di questo motore è la potenza nominale netta testata su un motore di produzione e misurata in base alla norma SAE J1349.La potenza effettiva erogata può variare a seconda di numerosi fattori, incluse, ma non solo, la velocità di esercizio del motore in servizio, le condizioni ambientali, la manutenzione e altre variabili.

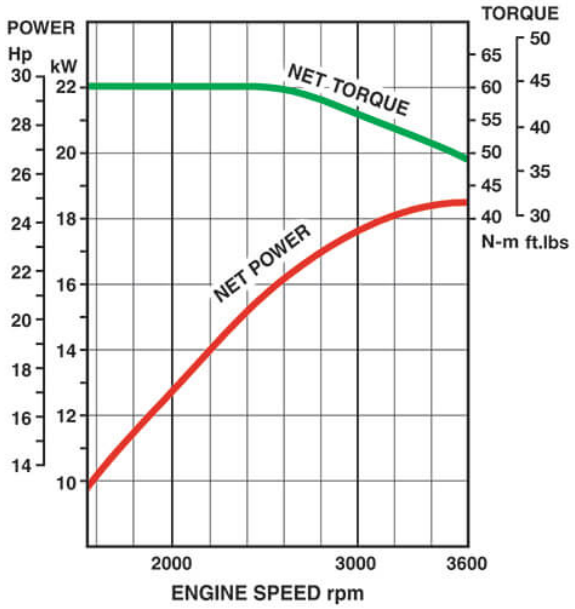

Type

- **4 tempi**
- **Raffreddato ad aria**
- **V-twin**
- **Valvole in testa**
- **Albero verticale**

Dati tecnici

Tipo di motore	4-Stroke, Vertical Shaft, V-Twin, OHV, Air-cooled,
Numero di cilindri	2
Alesaggio x corsa	84.5 x 76 mm
Cilindrata	852 cm³
Potenza max	18.5 kW (24.8hp) / 3600 rpm
Coppia max	60.1 Nm (44.3 ft.lbs) / 2400 rpm
Capacità serbatoio carburante	
Capacità olio	2.4 litres
Peso a secco	56.4 kg
Dimensioni (Lung. x H x Largh.) (mm)	488 x 465 x 626

Caratteristiche

- Bicilindrico a V de 90º
- Decompressione automatica
- Camicie cilindri in ghisa
- Luce di spurgo
- Filtro aria a ciclone a doppio stadio
- Accensione elettronica
- Avviamento a spostamento per condizioni gravose
- Radiatore dell'olio ad alta efficienza
- Sistema di lubrificazione ad alte prestazioni
- Coperchio motore in metallo
- Valvole a V in testa
- Retina paraerba rotante
- Camere di combustione sferiche
- Carburatore a doppio corpo, con sfiato interno e solenoide chiusura carburante

Opzioni

- Marmitta
- Pressostati olio
- Alternatore da 20 A
- Vari scarichi olio
- Vari sistemi di accelerazione

Kawasaki ENGINES

FX Series
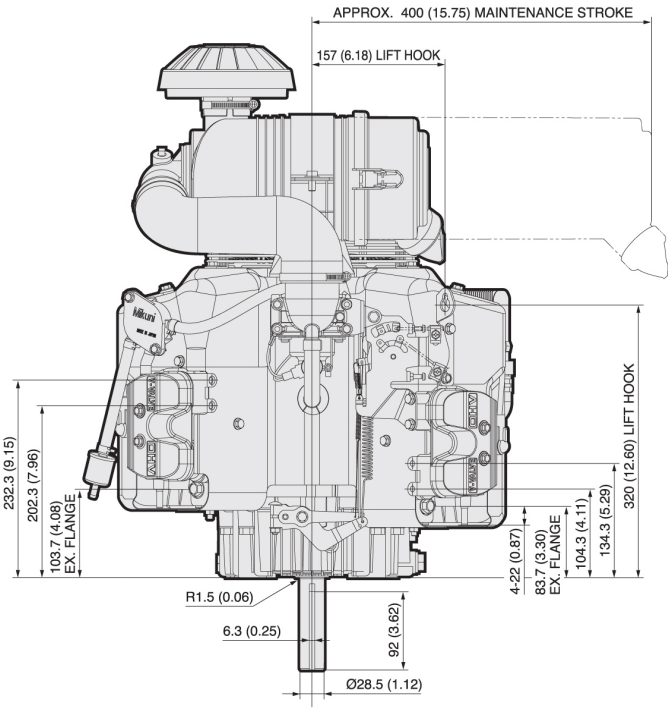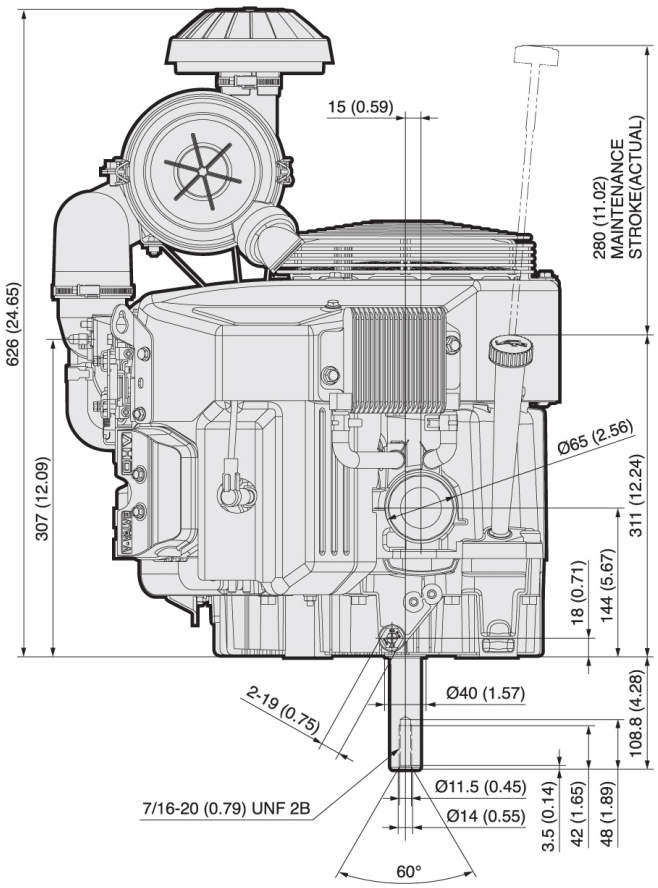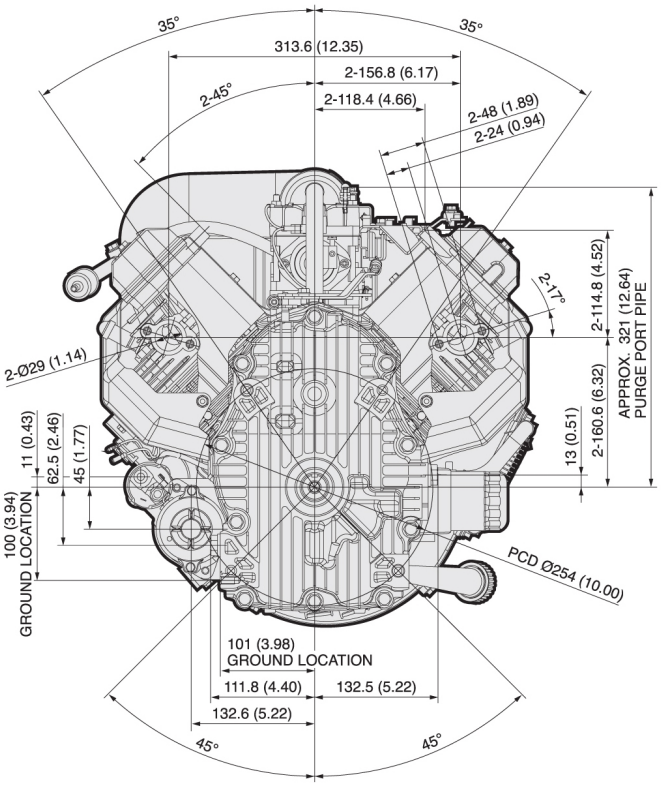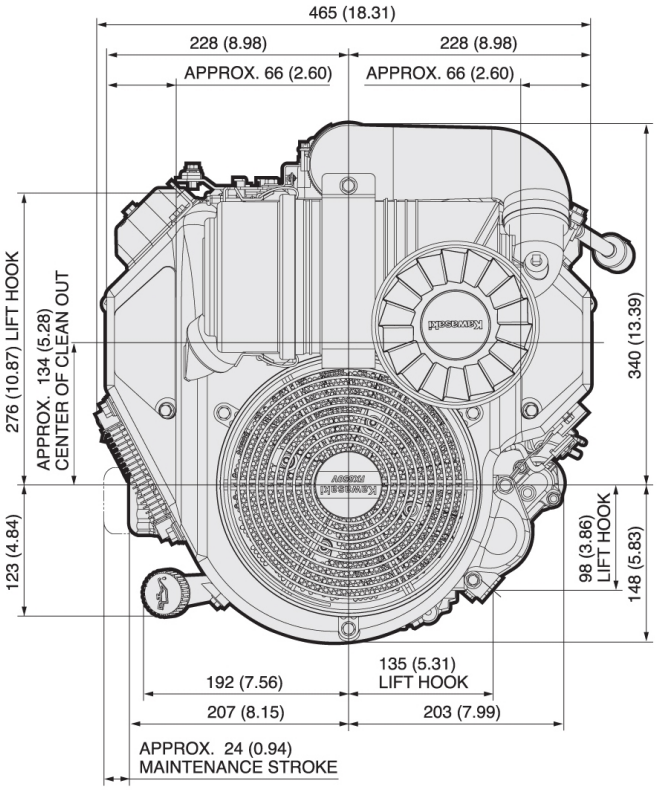
FX801V