Kawasaki ENGINES

TJ Series

TJ45E

Curve di prestazione

La potenza nominale di questo motore è la potenza nominale netta testata su un motore di produzione e misurata in base alla norma SAE J1349.La potenza effettiva erogata può variare a seconda di numerosi fattori, incluse, ma non solo, la velocità di esercizio del motore in servizio, le condizioni ambientali, la manutenzione e altre variabili.

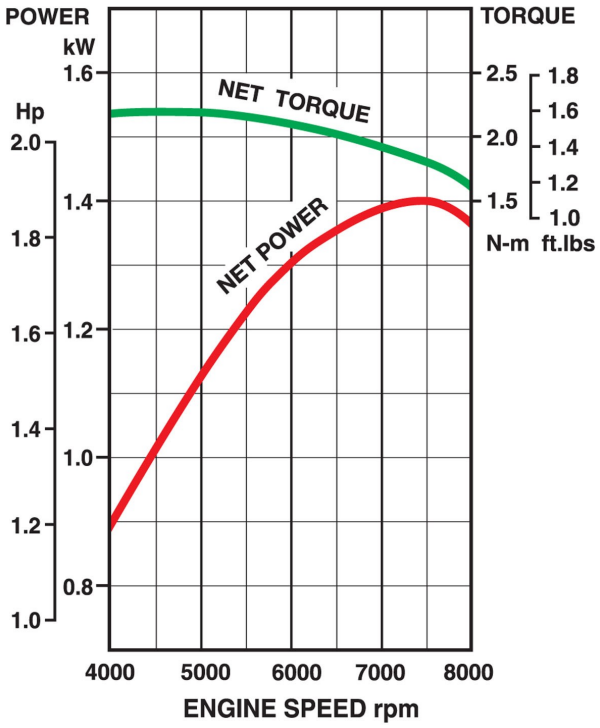

Type

- 2 tempi
- Raffreddato ad aria
- Monocilindrico
- Albero orizzontale

Dati tecnici

Tipo di motore	2-Stroke, Horizontal Shaft, Single Cylinder, Air-cooled
Potenza max	1.42 kW (1.90 hp) / 7500 rpm
Capacità olio	
Numero di cilindri	1
Cilindrata	45.4 cm³
Dimensioni (Lung. x H x Largh.) (mm)	189 x 264 x 262
Alesaggio x corsa	42.5 x 32 mm
Capacità serbatoio carburante	0.9 litres
Coppia max	2.18 Nm (1.61 ft.lbs) / 5000 rpm
Peso a secco	3.9 kg

Caratteristiche

- Frizione centrifuga installata
- miscela carburante 50:1
- Sistema di travaso carica stratificata Kawasaki
- Design con copertura integrale
- Avviamento KAR
- Filtro aria in schiuma poliuretanica
- Carburatore a diaframma

Kawasaki ENGINES

TJ Series
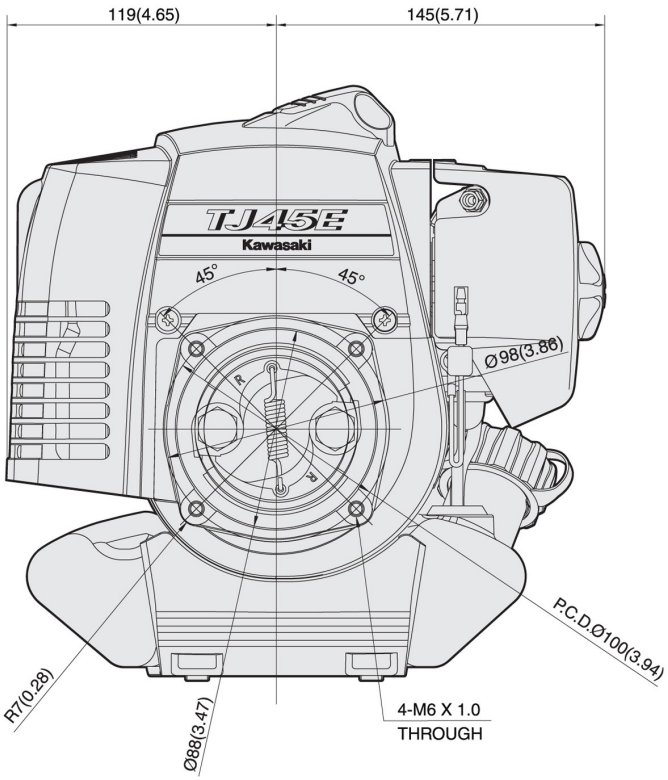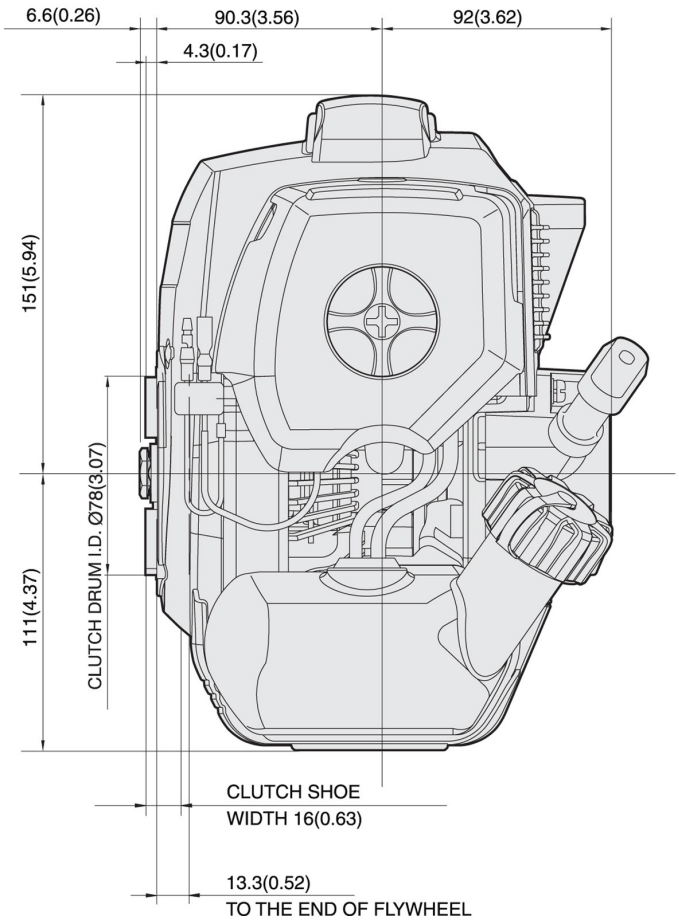
TJ45E