Kawasaki ENGINES

FX Series

# FX850V

## Curvas de desempenho

A potência nominal deste motor é a potência nominal líquida testada num motor de produção e medida de acordo com a norma SAE J1349.A saída de potência efectiva variará em função de vários factores, incluindo, mas não limitado, às rotações do motor durante a utilização, condições ambientais, manutenção e outras variáveis.

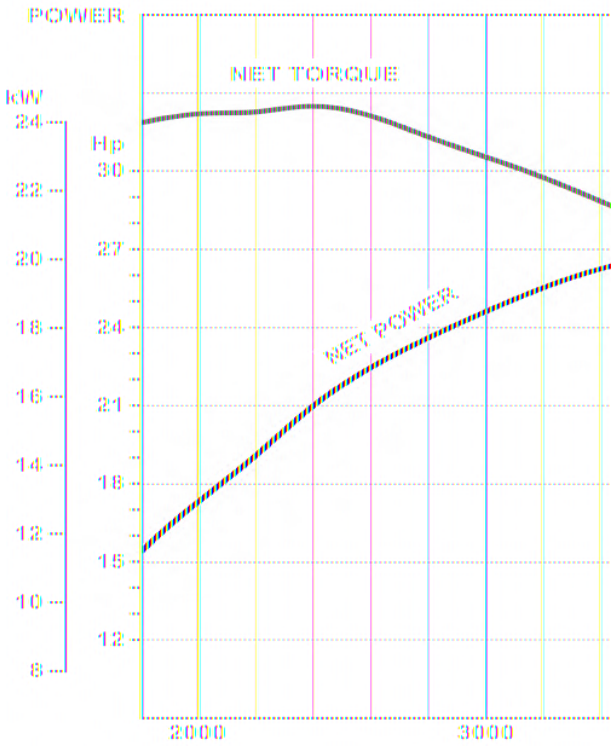


## Type

- **4 tempos**
- **Refrigerado a ar**
- **2 cilindros em V**
- **Válvulas à cabeça**
- **Eixo vertical**

## Especificações técnicas

| | |
|---|---|
| **Tipo de motor** | 4-Stroke, Vertical Shaft, V-Twin, OHV, Air-cooled |
| **Potência máx.** | 19.9 kW (26.7 hp) 3600 rpm |
| **Capacidade de óleo** | 2.4 litres |
| **Número de cilindros** | 2 |
| **Cilindrada** | 852 cm³ |
| **Dimensões (C x A x P) (mm)** | 524 x 515 x 620 mm |
| **Diâmetro x curso** | 84.5 x 76 mm |
| **Capacidade do depósito de combustível** | |
| **Binário máx.** | 62.0 Nm (45.8 ft. lbs) 2400 rpm |
| **Peso a seco** | 56.7 kg |

Kawasaki ENGINES

## Características

- Injeção de combustível sequencial multiporta
- Tecnologia de injeção de combustível a alta pressão com bomba de combustível eletrónica
- Portas de limpeza integradas
- Bobina de carregamento de 30 Amp
- Compensação electrónica de altitude
- Camisas do cilindro em aço fundido
- Design de ciclo aberto comprovado
- Unidade de controlo electrónico compacta
- Cobertura de motor metálica
- Unidade de controlo de regulador eletrónico integrada
- Ignição eletrónica com regulação variável da faísca
- V-twin a 90º
- Sistema de lubrificação pressurizada
- Motor de arranque tipo mudanças de alto rendimento

## Opções

- Variações de eixo
- Vários dispositivos de drenagem de óleo
- Interruptor de pressão de óleo
- Silenciador

Kawasaki ENGINES

FX Series
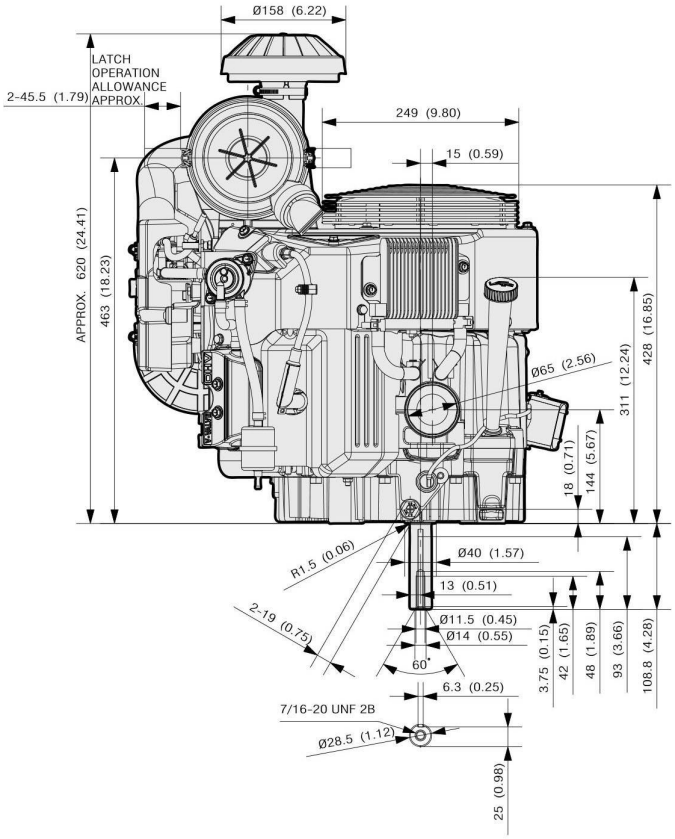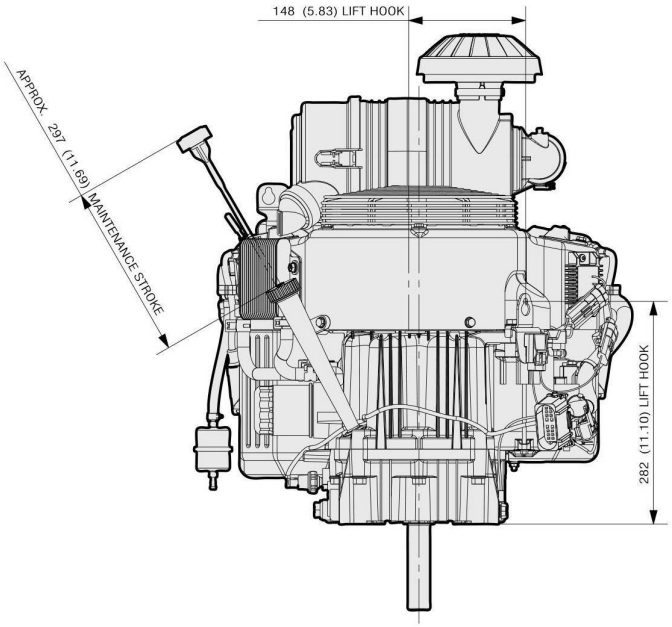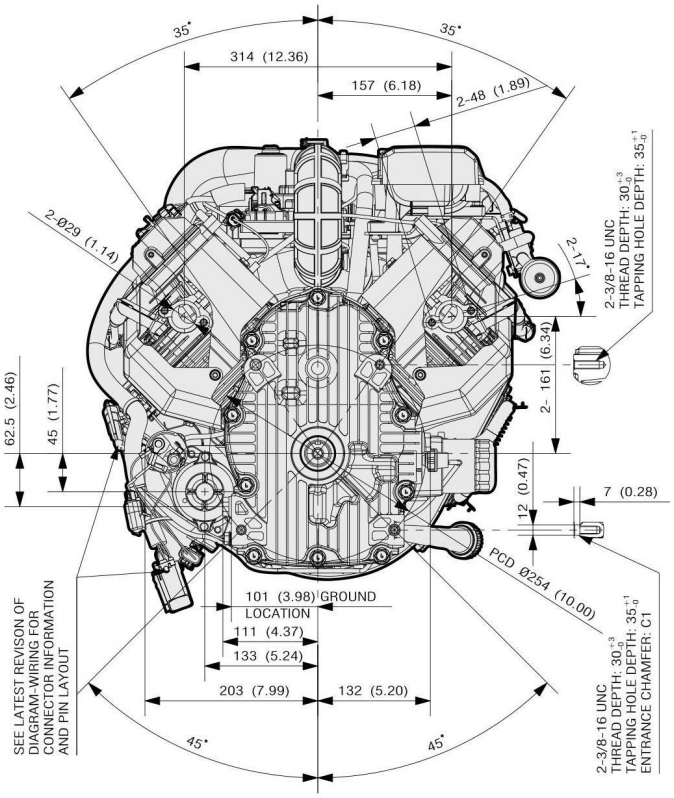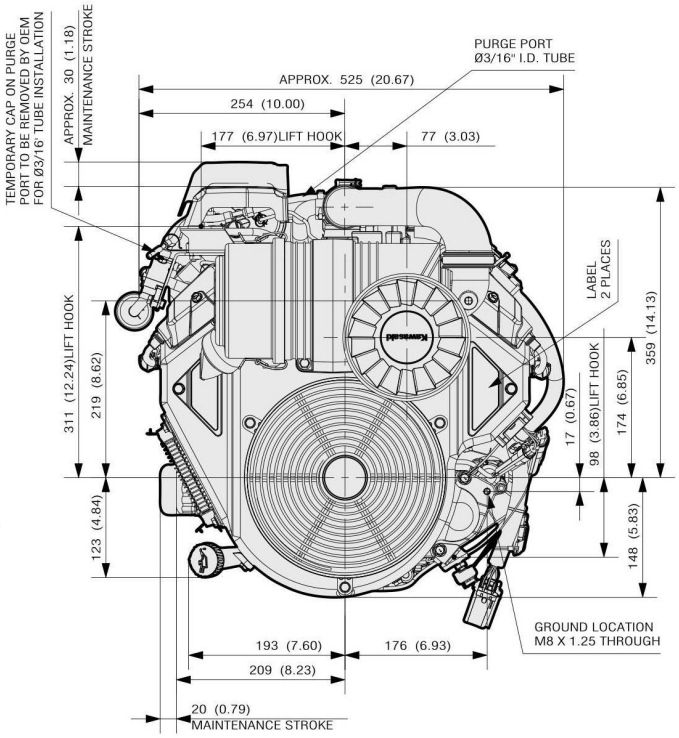
# FX850V EFI